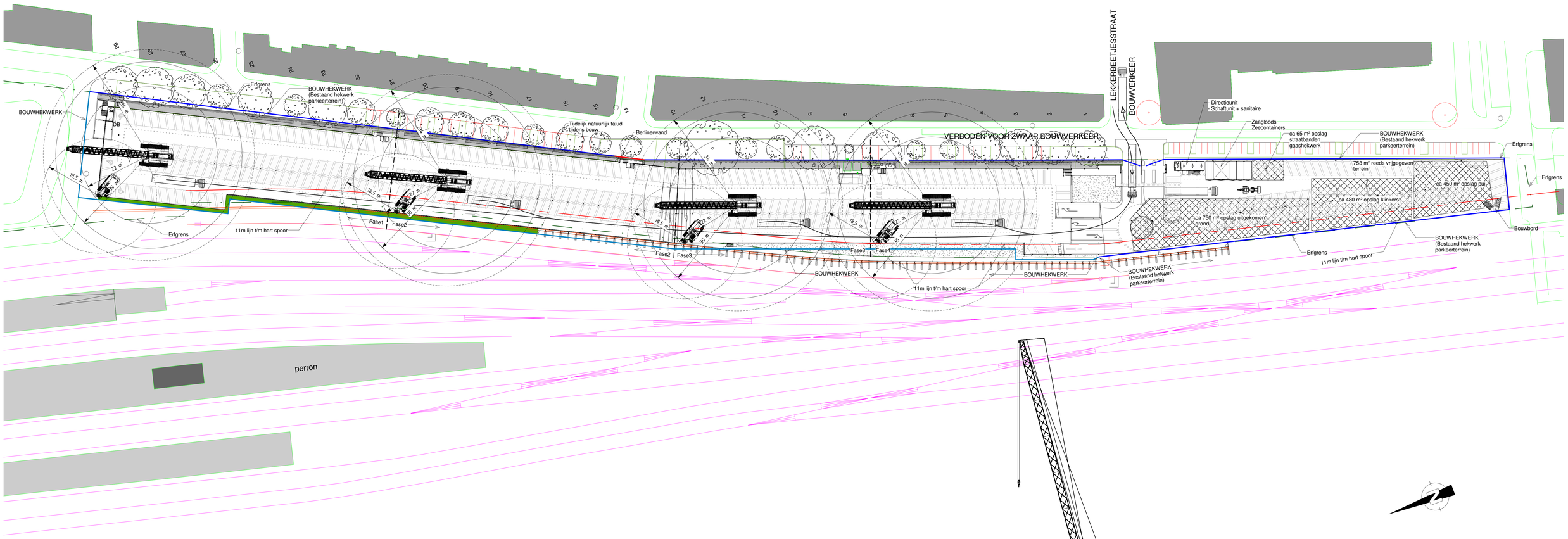

Bouwplaats

1 : 500

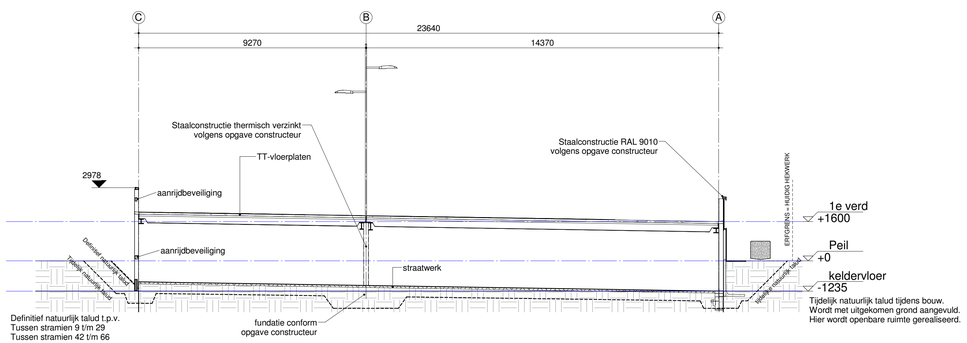

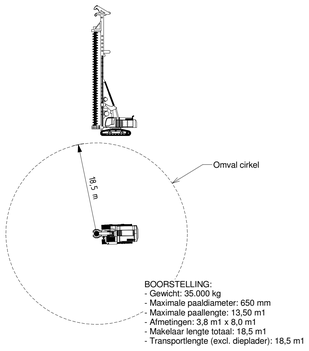

BOORSTELLING:
- Gewicht: 35.000 kg
- Maximale paaldiameter: 650 mm
- Maximale paallengte: 13,50 m1
- Afmetingen: 3,8 m1 x 8,0 m1
- Makelaar lengte totaal: 18,5 m1
- Transportlengte (excl. dieplader): 18,5 m1

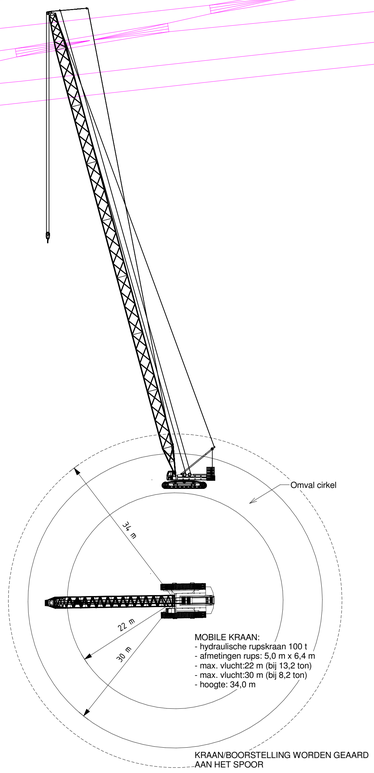

MOBILE KRAAN:
- hydraulische rupskraan 100 t
- afmetingen rups: 5,0 m x 6,4 m
- max. vlucht:22 m (bij 13,2 ton)
- max. vlucht:30 m (bij 8,2 ton)
- hoogte: 34,0 m

KRAAN/BOORSTELLING WORDEN GEAARD
AAN HET SPOOR

Versie	Omschrijving	Datum
A	Diverse wijzigingen	21-08-2013

opdrachtgever	NS Stations	werknr.	G62	d.d.	10-07-2013
				schaal	1:500/100
werk	P&R Den Bosch	teknr.	BA-900	fase	OG
onderdeel	Bouwplaats inrichting			form.	
plaats	Den Bosch	get.	PKA	paraaf	

Stationsplein 8H
6221BT Maastricht

MH1architecten

telefoon 043 711 50 30
email info@mh1architecten.nl
internet www.mh1architecten.nl

Hietweideweg 14 ‖ 7391XX Twello
postbus 69 ‖ 7390 AB Twello
telefoon 0571-27 73 31 ‖ fax 0571-27 57 93
email info@adst.nl ‖ internet www.adst.nl

AANDESTEGGE
bedrijfshuisvesting twello

T:\WVK_G\G62_P+R_Den_Bosch\BWV\G62_Bwv\G62_P+R_Den_Bosch\G62-L4.vwt
26-8-2013 14:11